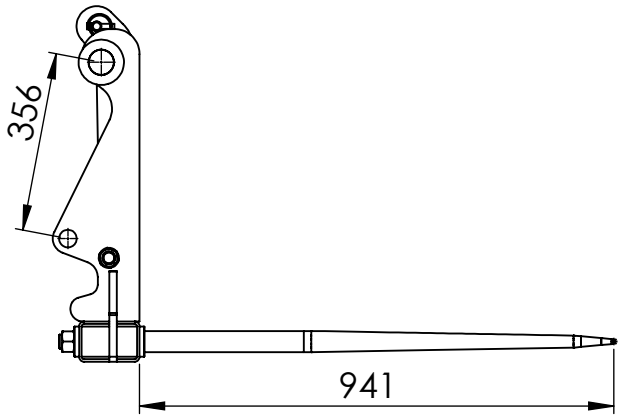


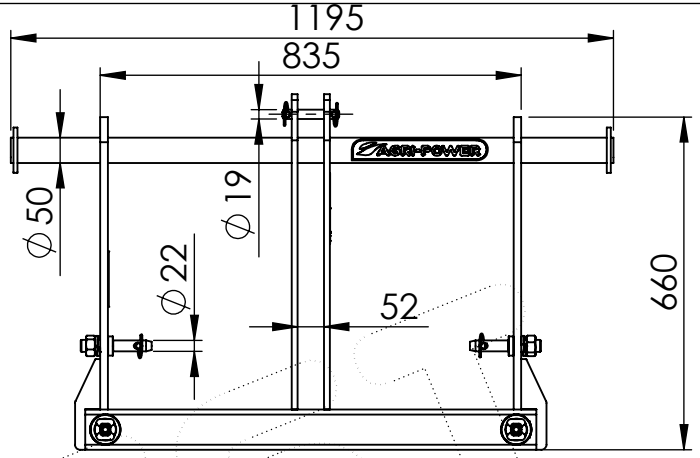


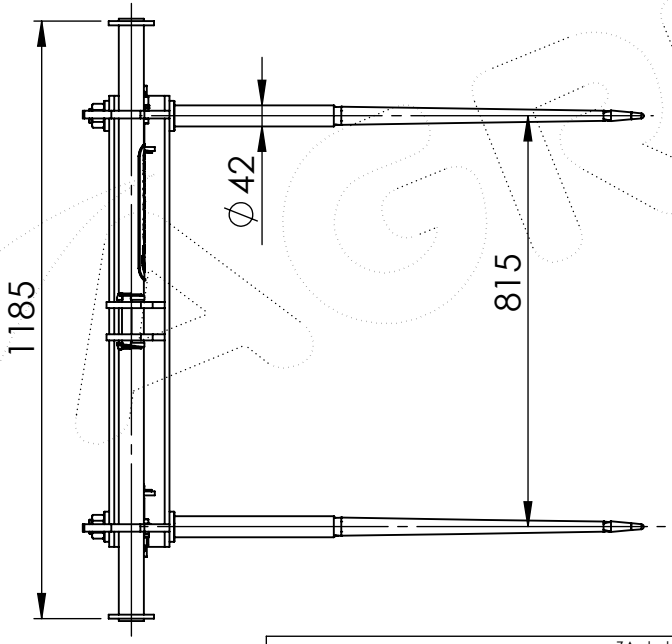


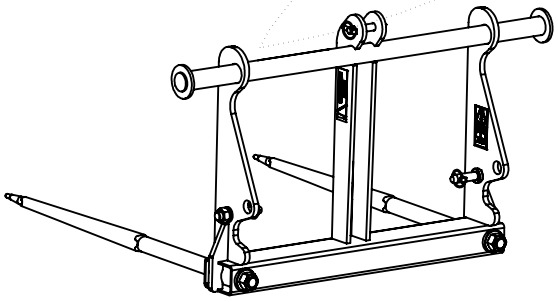

AGRIEST
ZA de la Maze
70360 Scey sur Saône
Tel : 03 84 92 76 76
Fax : 03 84 92 72 03

Ce plan est la propriété de la société AGRIEST et ne peut être reproduit ou communiqué sans son autorisation.

Dessinateur : A.CLEMENT

Tolérance générale sauf indications : ISO 2768-m

Accord du client :

Nom :

Date :

Signature :

N° plan : 456099 AA MARK1

N° dvpt :

Désignation :

**PIC'BALLE ATTELAGE MAILLEUX/3PTS CAT 1 AV 2 DENTS 1100X42 CL GRIS**

Matière : S235

Finition : RAL 7021

Poids : 76.6 Kg

Repère :

Date de création : 21/03/2025

Echelle : 1/15

Date dernière modif :

A4 1 / 1